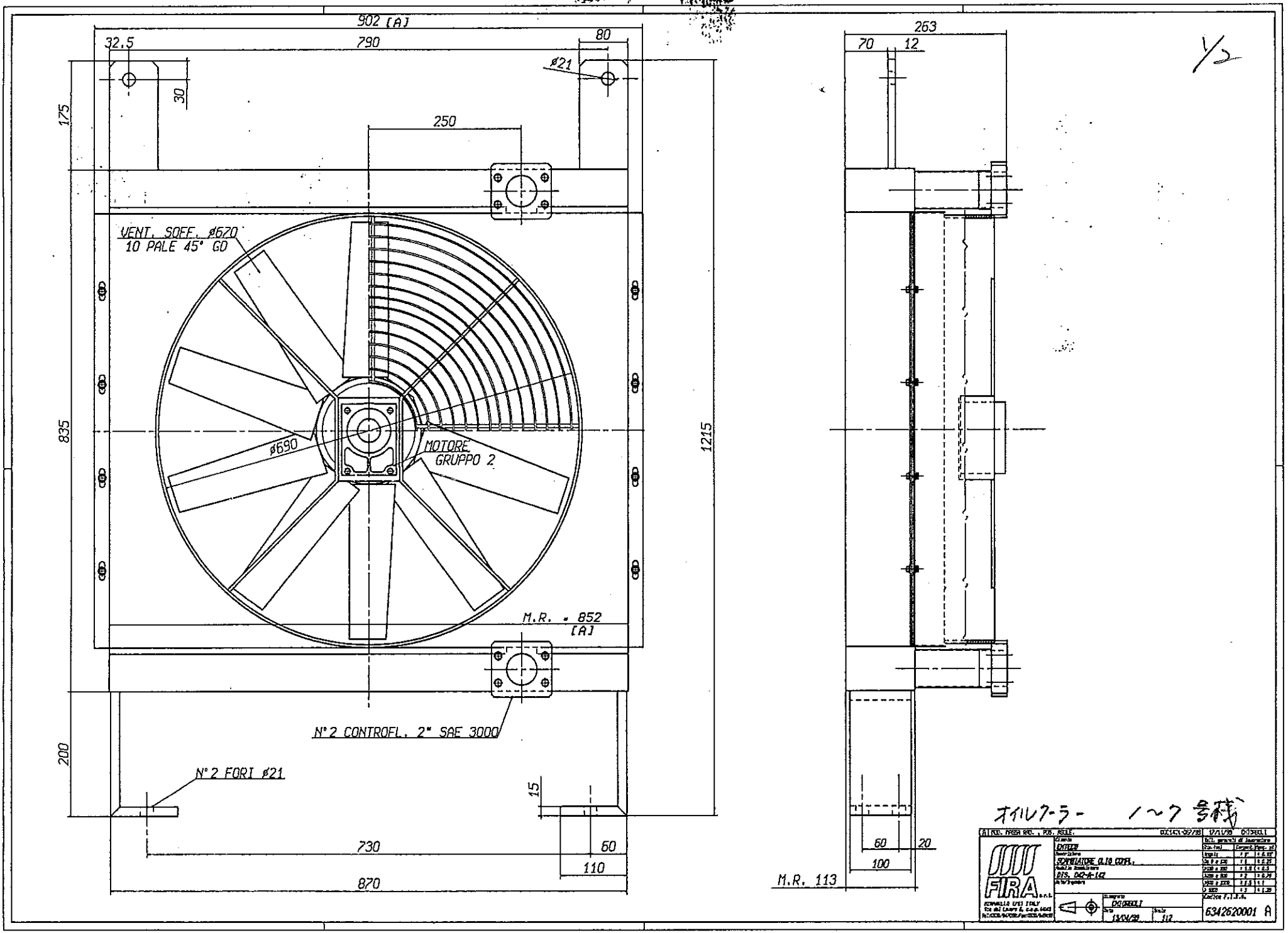

902 [A]
32.5
790
80
ø21
30
175
250
VENT. SOFF. ø670
10 PALE 45° GD
835
ø690
MOTORE
GRUPPO 2
1215
M.R. = 852
[A]
N°2 CONTROFL. 2" SAE 3000
200
N°2 FORI ø21
15
730
60
110
870
263
70
12
60
20
100
M.R. 113
1/2
オイルクーラー 1〜7号機
FIRA
SCAMBIATORE OLIO COMPL.
DIS. 042-A-142
6342620001 A

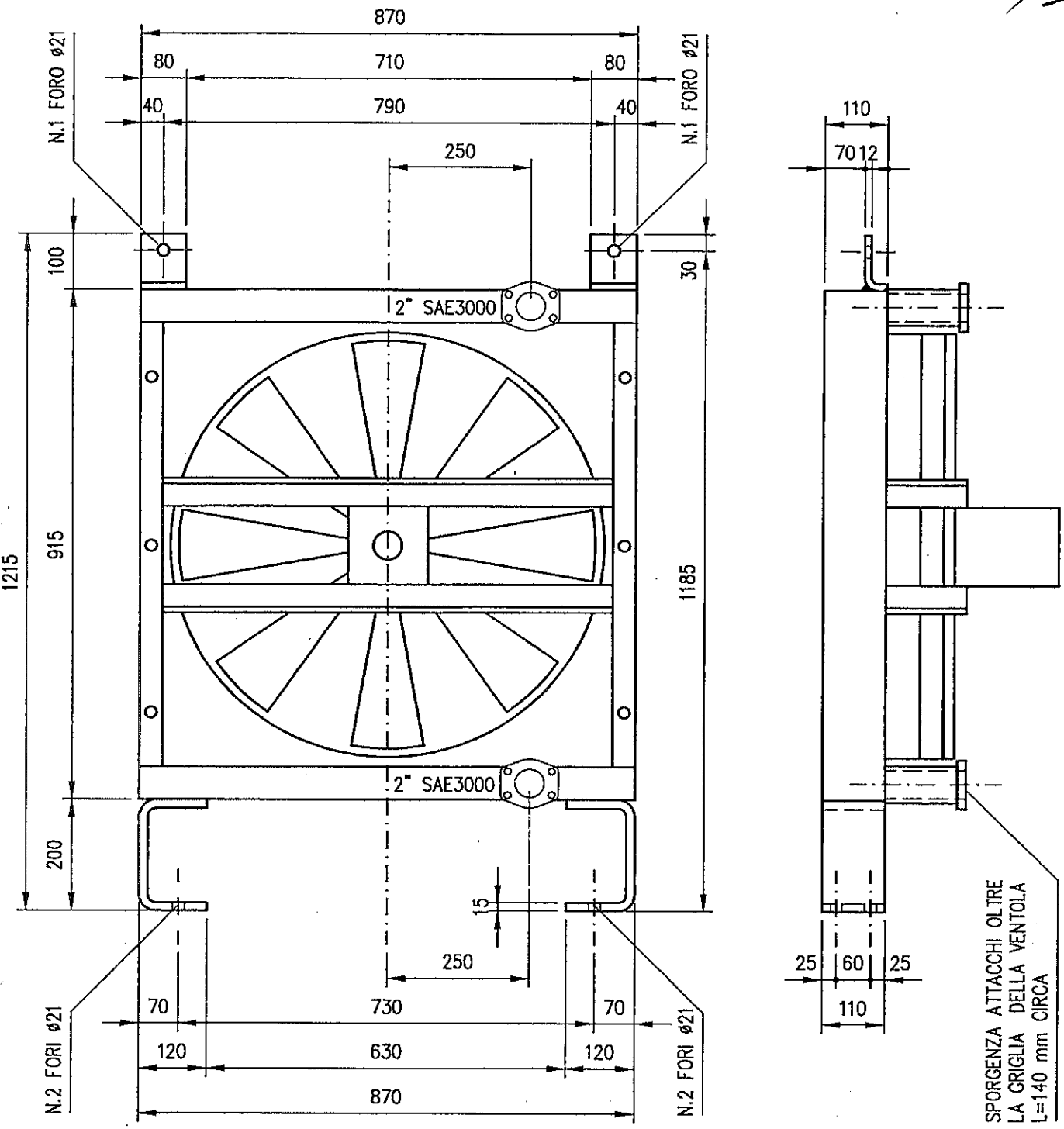

オイルクーラー

POS.	DESCRIZIONE	DIMENSIONE	MATERIALE	QUANT.	PESO	DIS./CODICE

Ci riserviamo, a termini di legge, la proprietà di questo disegno con DIVIETO di riprodurlo anche parzialmente e/o comunicarlo a terzi senza nostra autorizzazione.

ENTECO MACCHINE E IMPIANTI TREVISO – ITALIA

TITOLO EHR 300

RADIATORE IRA

ISTRUZIONI GENERALI V. TAB. N.	RIF. DIS. ASSIEME	PESO TOT. KG.
01-017-001		

SCALE		FIRME	DATE
1:10	Disegnato		04.07.96
	Controllato		
	Approvato		

DISEGNO/CODICE	INDICE DI MODIFICA
042-A-142	