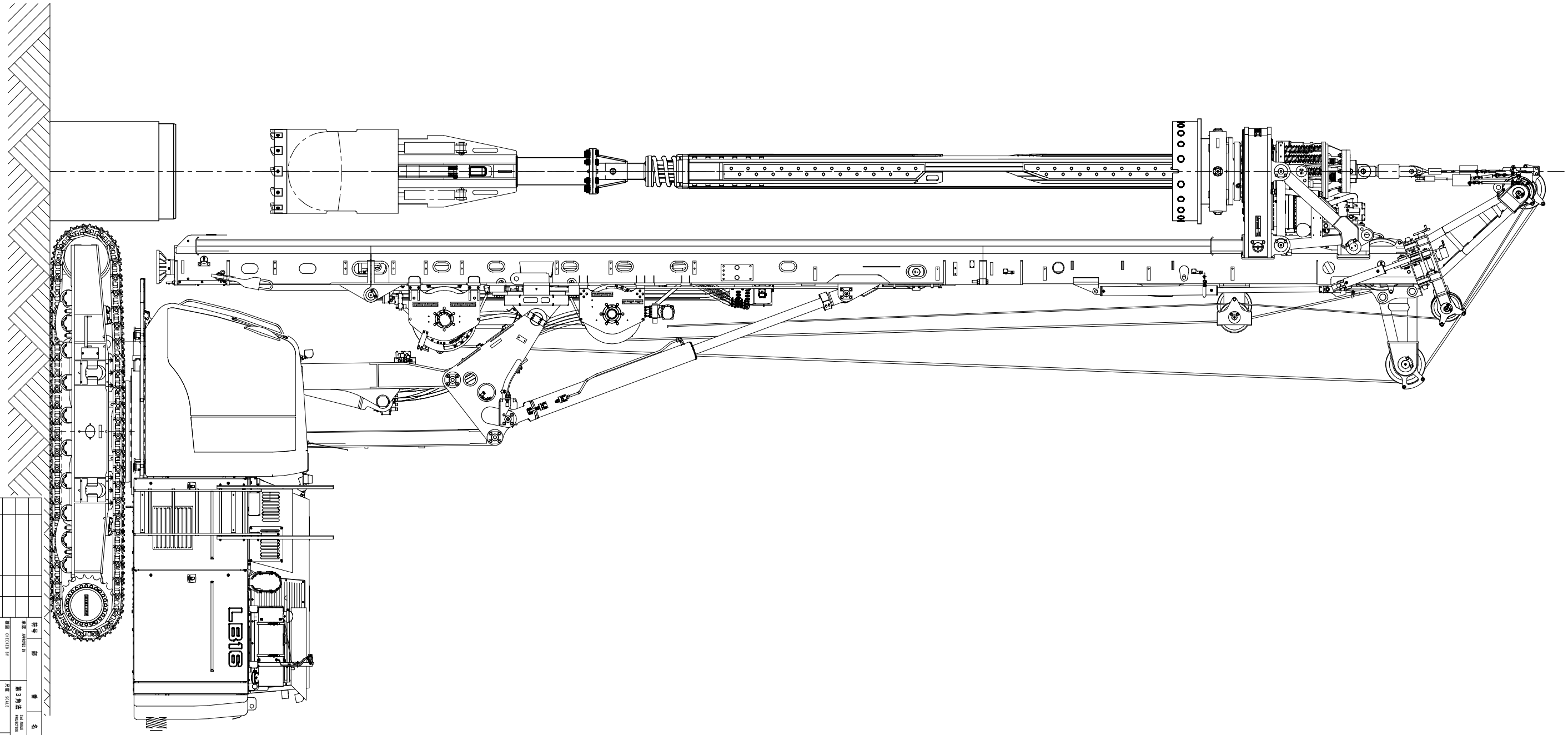

記号 MARK	記事 DESCRIPTION	日付 DATE	検査 CHK

実習 REVISION

承認 APPROVED BY		第3角法 THIRD ANGLE PROJECTION	名称 TITLE
検図 CHECKED BY		尺度 SCALE 1 / 25	材質 MATERIAL
設計 DESIGNED BY		作成日 DATE '22. 04. 02	質量 WEIGHT kg
製図 DRAWN BY	S. YAMASHITA		材質 TYPE

ペンタ建機リース株式会社
PENTA KENKI LEASE Co.,LTD

グラブビット施工図

図面番号 DRAWING No.

改訂記号 REVISION